UNITANK CK 200 /model 2023

Materiál	1.4301
Pracovní objem nádoby	200 litrů
Celkový objem nádoby	270 litrů
Max. provozní tlak nádoby	3 bar
Hmotnost	93 kg

ROLF ANTIKOR s.r.o.
Bacov 642
756 56 Prostřední Bečva
Tel.: +420 571 643 323
E-mail: rolf@rolf.cz

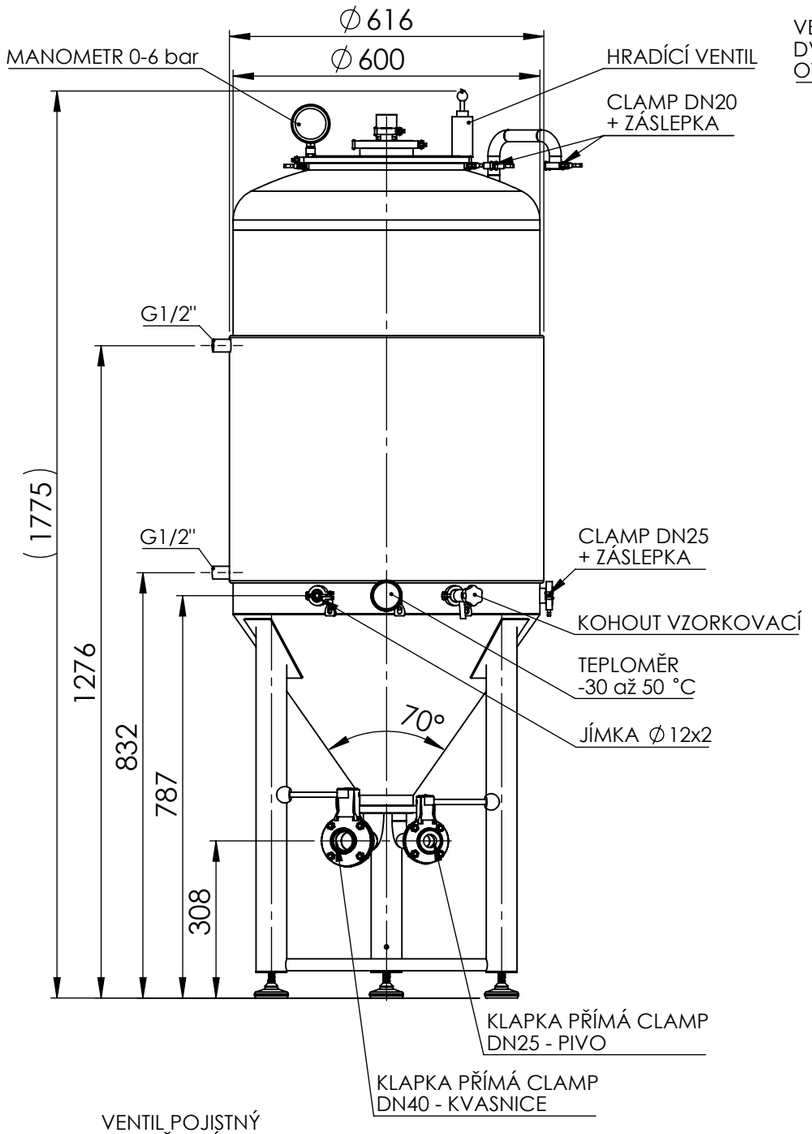

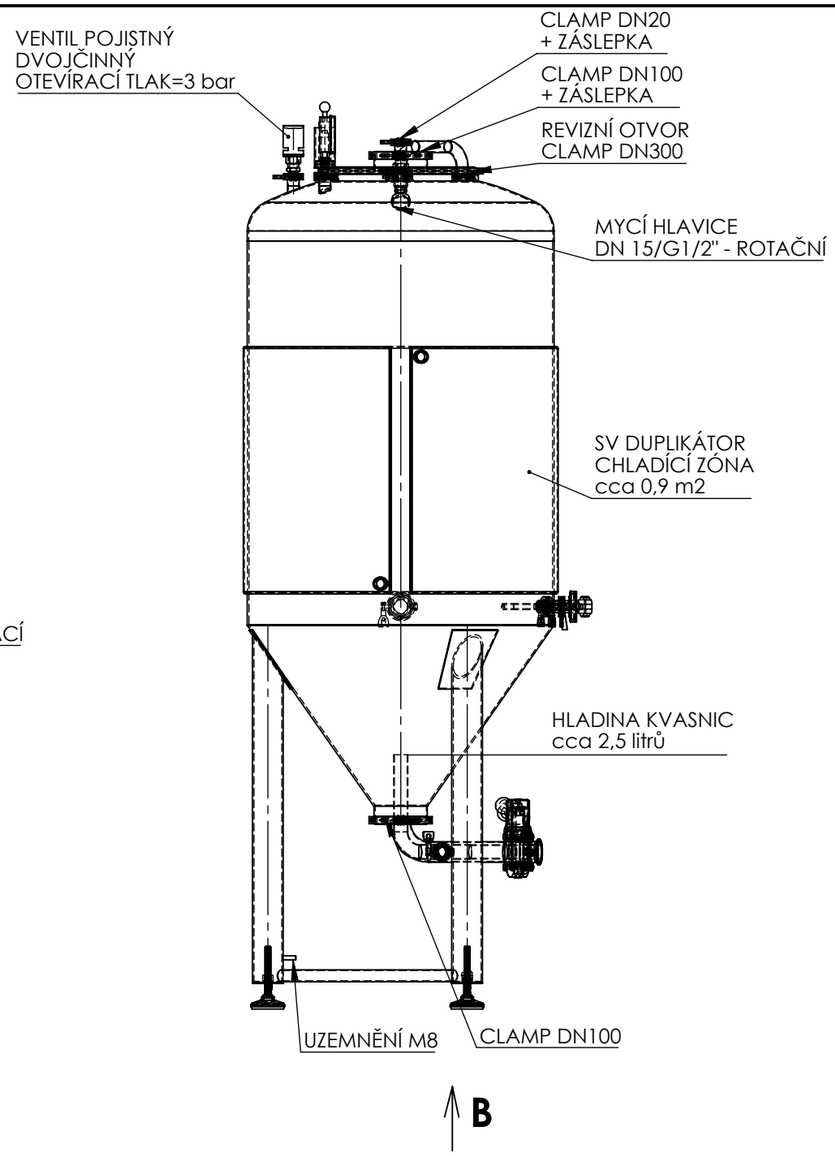

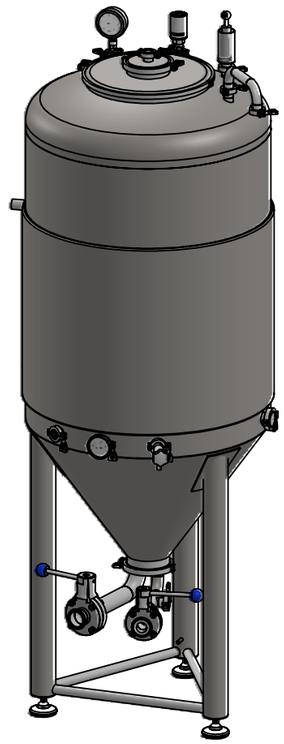

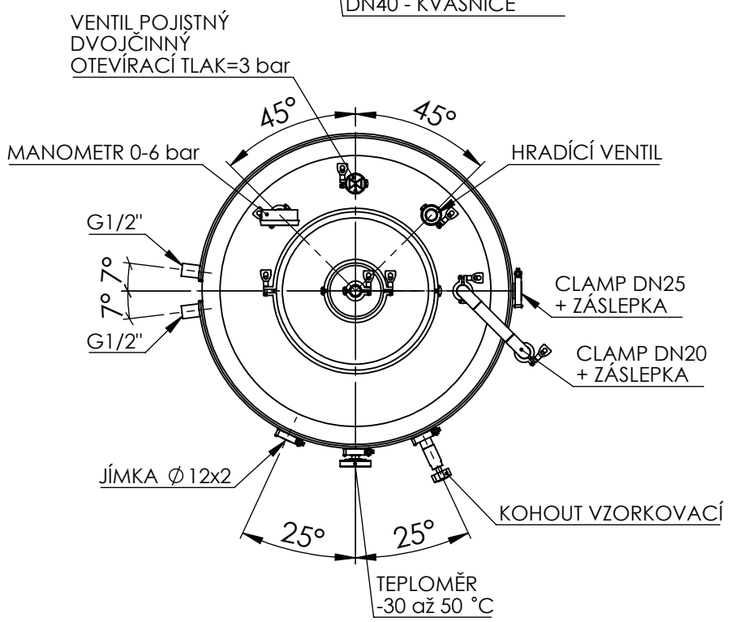
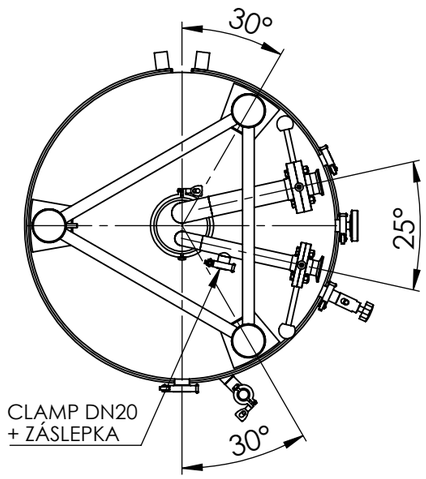
B (1 : 12)