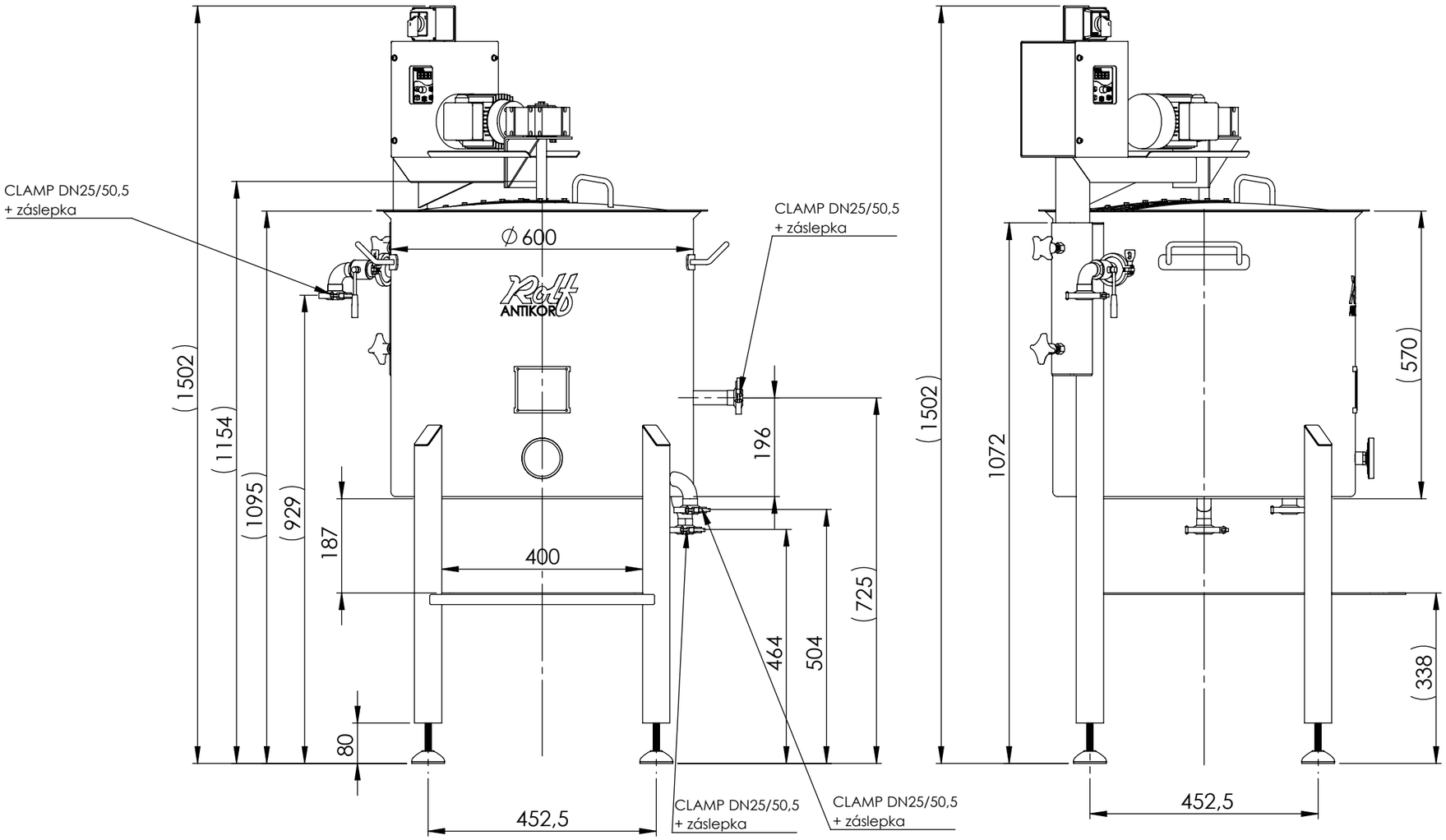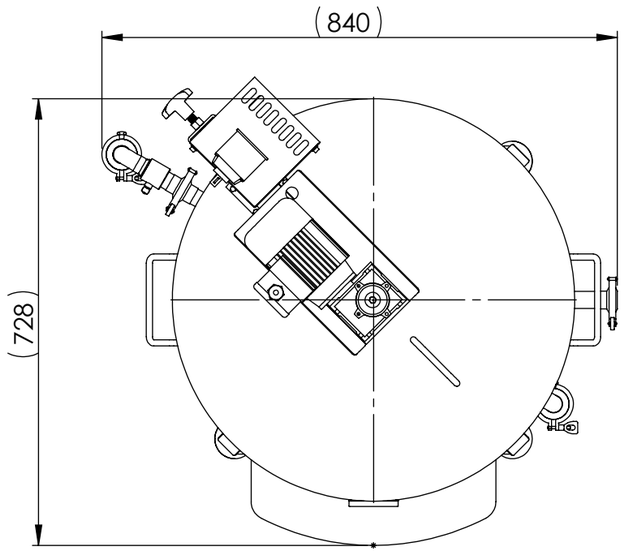RMUTOMLADINOVÝ KOTEL RMK 150 / MICHADLO