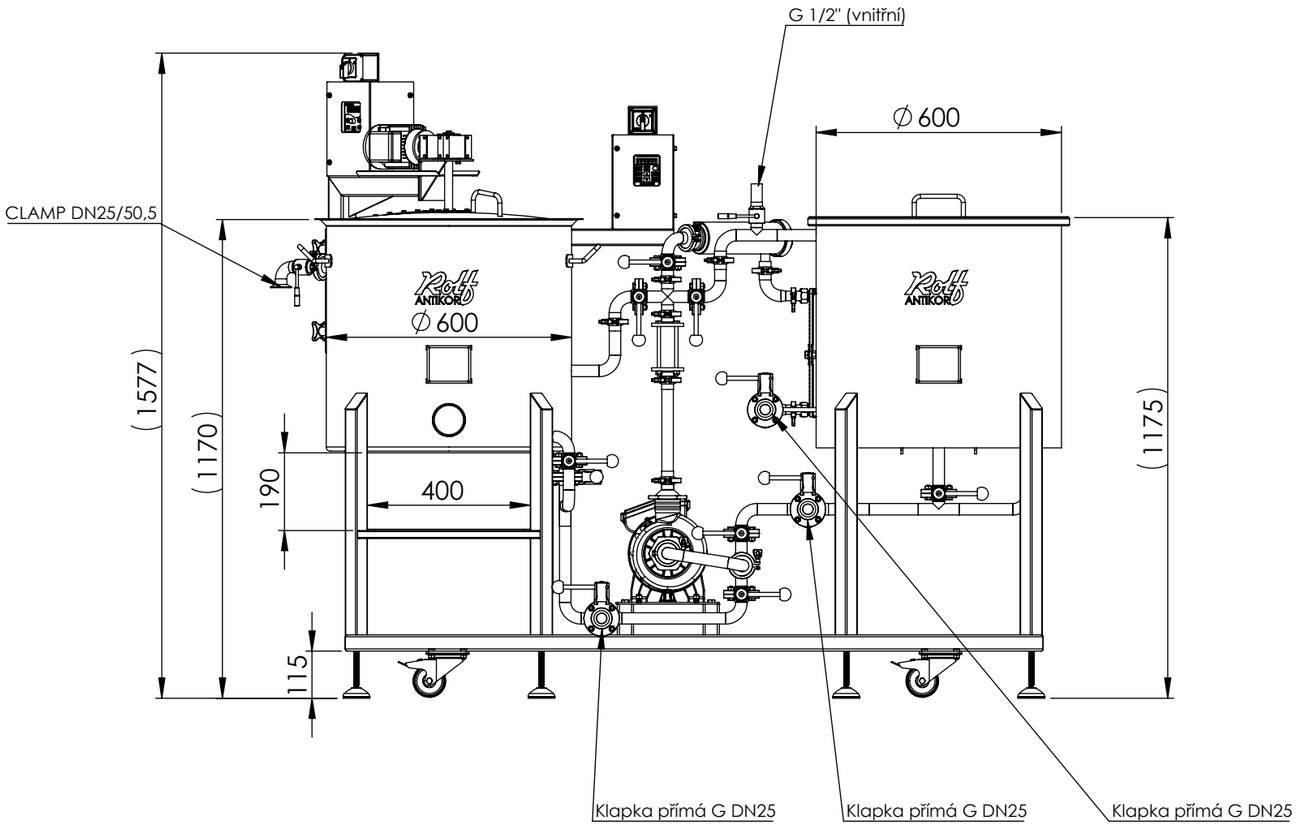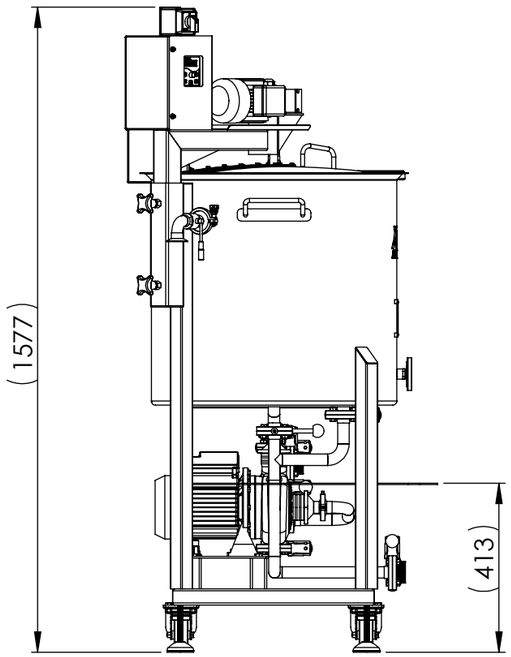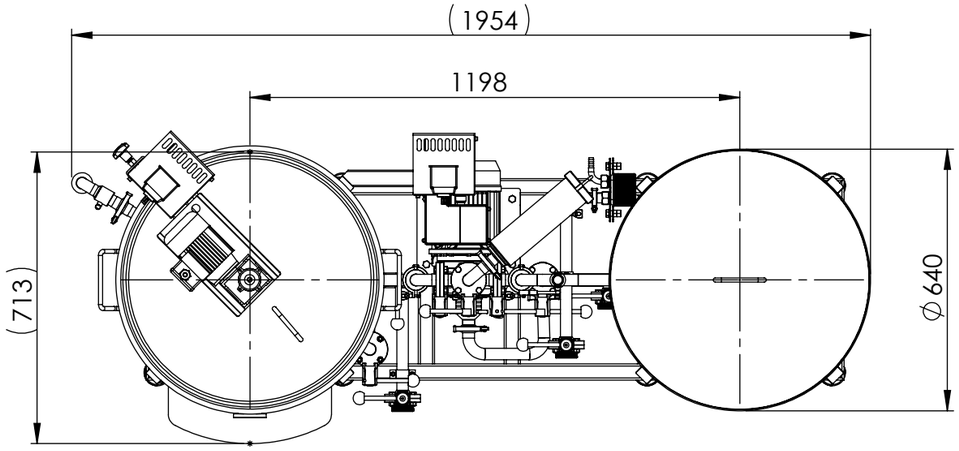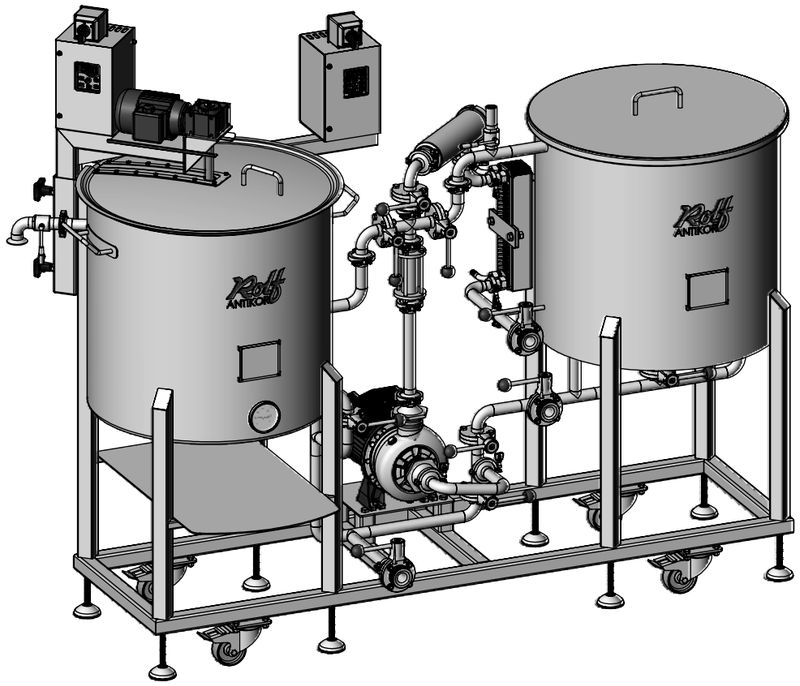PVH 150 / MICHADLO